简单 Unique 隔膜阀

Unique DV-ST UltraPure

概念

标准Unique DV-ST UltraPure设计用于手动操作或气动操作。 该膈膜阀包括一个阀体、膈膜、手柄或执行器。 选配传感器和控制装置可供选择。 完全模块化设计，可以将Unique DV-ST UltraPure构建来满足大多数行业的几乎任何需求。

这些阀门主要用于生物科技和制药行业，然而它们却也广泛应用于净化和卫生流程，以及乳制品、饮料以及食品行业等公共系统。

工作原理

valve手动操作。 将手柄简单旋转，将压块向下按压到膜片上，然后将膜片下压至阀体堰，这样阀门就关闭了。

. 自动操作 执行器控制活塞的轴向运动，这样依靠执行器的功能开启或关闭阀门。

阀体设计

这些阀体有各种不同的阀类型和配置选项（尺寸标准、接头、表面光洁度和材质）可供选择。

- 两通阀
- T 形阀
- 储罐出口阀
- 串联阀
- 多口阀

两通
阀

锻造
T 形阀

断流
T型阀

多口
阀

串联
阀

锻造储罐出口阀

坯料储罐
出口阀

物理数据

材料

阀类型	铸造 CF3M (316L)	锻造 1.4435 (316L)	坯料 1.4435 (316L)
2 通阀	✓	✓	
T 型阀		✓	✓
储罐出口阀		✓	✓
串联阀		✓	
多口阀			✓

	铸造	锻造和毛坯
材料	CF3M (316L)	1.4435 (316L)
δ 铁素体	< 2.0%	< 0.5%
硫含量	< 0.04%	0.005-0.017%
内表面光洁度：	Ra < 0.5μm Ra < 0.4μm EP [1]	Ra < 0.5μm Ra < 0.4μm EP [2]
外表面光洁度	喷砂	喷砂

[1] 电抛光仅适用ASME BPE和ISO 2037；

[2] 电抛光

0.5μm = SF1， 0.4μm = SF4

传感和控制装置：
可为执行器选择各种传感和控制装置，其中包括：
- 传感
- 控制装置
- 指示单元
- 电气 ATEX 装置
- 行程限位器

文件
所有 UltraPure 阀都将随附我们的综合的合格文件文档包，其中包括：
- 符合 EN 10204 的 3.1/ MTR 跟踪证明
- FDA - FDA 符合性声明
  （CFR 21： 177.2600 或 177.1550）
- USP - USP VI 类合规性证书
  （第 88 章，生物活性测试）
- TSE/ADI 声明
  （传染性海绵状脑病/动物源性成分）
- 表面光洁度符合性声明

以下文档可根据要求提供：
- 表面光洁度证书（Ra 测试结果）
- ATEX 证书

手柄和执行器：
隔膜阀可通过手柄或气动执行器进行操作。 阿法拉伐提供 4 种不同类型的手控手柄和 3 种不同类型的气动执行器。 执行器采用了特殊设计，可快速转换控制功能（常关至“空气/空气”至常开），并允许对弹簧压力进行调准以使密封件的寿命达到最长。
这些手柄和执行器有各种不同的材质可供选择： 不锈钢 (SS)、复合材料 (C)，有多种功能和选件。

执行器

型号	SS/SS	C/SS	C/C
尺寸	DN 8 - 50 1/4” - 2”	DN 8 - 80 1/4” - 3”	DN 15 - 50 1/2” - 2”
壳体	不锈钢	PPS / PP-GF [1]	PPS / PP-GF [1]
中间部件	不锈钢	不锈钢	PPS / PP-GF [1]
压块、阀杆	不锈钢	不锈钢	不锈钢
最大工作压力	10 bar	10 bar	10 bar
最高空气温度	80° C	50° C	50° C
最大气压	6 bar	6 bar	6 bar
ATEX, Ex II 2GDc	✓	✓	
目视定位器	✓	✓	✓
互换性控制功能		✓	✓ [4]
可调节弹簧压力	✓ [2]	✓ [2]	✓ [2]
高温高压消毒	✓ [3]	✓ [3]	✓ [3]
泄露检测	✓	✓	✓

[1] PPS（聚苯硫醚）材质的尺寸最大 2"；PP（聚丙烯）材质或是包含玻璃纤维，或是尺寸不小于 2 ½"
[2] 2"以上则选项不可用。
[3] 121° C，最长持续时间 60 分钟
[4] C/C 型号中的常开 + A/A 执行器无法安装在 PTFE 隔膜上。

手柄

型号	SS/SS	SS/SS	C/SS	C/C
规格	DN 8 - 50 1/4” - 2”	DN 65 - 80 2½” - 3”	DN 8 - 80 1/4” - 3”	DN 15 - 50 1/2” - 2”
手轮	不锈钢	不锈钢	POM[2]	PP
阀帽	不锈钢	不锈钢	不锈钢	PP
阀杆 + 压块[1]	不锈钢	不锈钢	不锈钢	黄铜
最大产品压力	10 bar	10 bar	10 bar	10 bar
过分压紧防止措施	✓	✓	✓	✓
目视定位器	✓	✓	✓	✓
可锁定				✓
高温高压消毒	✓ [3]	✓ [3]	✓ [3]	✓ [4]
泄露检测	✓		✓	

[1] 对于 DN 65 及以上尺寸的产品，压块均为镀镍铸铁
[2] POM（聚甲醛）
[3] 121° C，最长持续时间 60 分钟
[4] 最高工作温度 80° C

隔膜

隔膜有软性人造橡胶（EPDM ）和硬性人造橡胶（PTFE/EPDM 和 TFM/EPDM）可供选择。

硬性人造橡胶由软性人造橡胶（EPDM）支撑。 这种 2 片式设计使得两个人造橡胶件可以各自独立工作，从而减小因不同的热属性导致的张力。

隔膜可使用 3 种不同类型的接头： 螺纹、阀帽和按钮式接头。

- 螺纹式接头可用在规格 ≥ DN 25（1"）的所有软性人造橡胶上。
- 阀帽式接头可用在规格 ≥ DN 15（1/2"）的所有硬性人造橡胶上。
- 按钮式接头用在所有小型产品上。

材料选择：

每种应用有不同的工作条件，因此对隔膜也有不同的要求。 为选出最适合您的应用之隔膜，需考虑以下因素：

- 工作压力
- 应用温度
- 工艺流体（产品、清洁液、消毒剂、钝化等等）

软性人造橡胶 （EPDM） 适用于大多数应用，并且可用于较高工作温度下。 包括持续的蒸汽灭菌应用。

硬性人造橡胶可提供最高程度的化学稳定性。 我们的 TFM（PFTE 级）人造橡胶是更加灵活的材料，包含了软性人造橡胶的一些特点，例如：低蠕变性。

更多详细信息，请参见以下页面或联系阿法拉伐获取更多指导。

隔膜属性：

说明	建议 温度 °C			文件			可用尺寸	可用隔膜接口：		
	最低	最多 液体	最多 蒸汽	FDA	USP	TSE		按钮式	螺纹	阀帽式
EPDM	-40° C	130° C	150° C [1]	✓	✓	✓	DN 80 - 100	DN 8 - 20	DN 25 - 80	
PTFE/EPDM	-5° C	175° C	150° C [2]	✓	✓	✓	DN 15 - 80			DN 15 - 80
TFM/EPDM	-5° C	175° C	150° C [2]	✓	✓	✓	DN 80 - 100	DN 8 - 10		DN 15 - 80

[1] 持续温度

[2] 40 分钟蒸汽灭菌

FDA - FDA 符合性声明（CFR 21： 177.2600 或 177.1550）
USP - USP 第 VI 类合规性证书（第 88 章，生物活性测试）
TSE/ADI 声明（传染性海绵状脑病/动物源性成分）

压降/流量图

Kv 值（管道标准 ISO 420）

提升装置 单位是 %	kv 单位是升/分 1Δp = bar DN 8 (1/4”)	DN 15 (1/2”)	DN 20 (3/4”)	DN 25 (1”)	DN 40 (1½”)	DN 50 (2”)	DN 65 (2½”)	DN 80 (3”)
100	27	70	146	218	684	1156	1571	2533
90	27	68	140	210	667	1116	1480	2515
80	26	67	133	201	625	1076	1445	2462
70	25	64	124	194	610	994	1365	2312
60	23	59	101	165	545	893	1210	2170
50	20	47	87	142	457	750	1044	1925
40	18	35	55	115	345	606	835	1565
30	11	22	43	65	310	424	625	845
20	10	17	20	25	180	222	280	401
10	2	5	7	14	50	64	125	195

Kv 值（管道标准 BS O.D. 管材）

提升装置 单位是 %	kv 单位是升/分 1Δp = bar DN 8 (1/4”)	DN 15 (1/2”)	DN 20 (3/4”)	DN 25 (1”)	DN 40 (1½”)	DN 50 (2”)	DN 65 (2½”)	DN 80 (3”)
100	3.4	35	99	180	426	914	1395	2066
90	3.3	35	99	173	425	914	1394	2066
80	3.3	34	97	155	410	913	1393	2058
70	3.3	33	95	145	401	910	1311	2030
60	3.3	33	94	140	388	882	1210	1950
50	3.2	31	90	105	349	776	1090	1753
40	3.1	28	76	95	335	665	872	1445
30	3.1	19	65	66	265	525	630	940
20	3.0	10	45	48	139	370	250	300
10	2.6	3	10	10	22	67	88	142

Cv = 1.16 x Kv

注意！

图表的适用说明：

介质： 水 (20° C)。

测量： 符合 VDI2173

排水角度 x：

接口尺寸 DN	英寸	ASME BPE	ISO 2037	DIN11850 （系列 A）	ISO 1127 （B 系列）	BS 4825
8	¼” /”	37°	27°	27°	22°	37°
10	⅜”	33°	28°	28°	31°	35°
15	½”	32°	23°	23°	18°	33°
20	¾”	26°	23°	23°	15°	27°
25	1”	22°	25°	21°	20°	25°
40	1 ½”	24°	24°	22°	18°	24°
50	2”	24°	24°	23°	20°	24°
65	2 ½”	20°	22°	19°	15°	22°
80	3”	22°	25°	22°	15°	25°

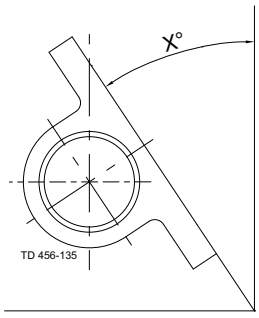

两通阀阀体：

两通阀阀体为标准配置，用于关闭或调节功能。两通阀阀体可使用锻造材料或铸造材料。

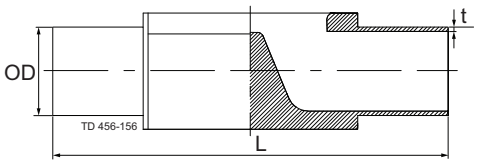

焊接端：（mm）

接口尺寸		长度	ASME BPE	ISO 2037	DIN11850（系列 A）	ISO1127（系列 B）	BS 4825
DN	英寸	L	OD x t	OD x t	OD x t	OD x t	OD x t
8	¼”	89	6.35 x 0.89	12.00 x 1.00	10.00 x 1.00 [1]	13.50 x 1.60 [1]	
10	⅜”	89	9.53 x 0.89	12.70 x 1.00	13.00 x 1.50	17.20 x 1.60	
15	½”	110	12.70 x 1.65	17.20 x 1.00	19.00 x 1.50	21.30 x 1.60	12.70 x 1.20 [1]
20	¾”	119	19.05 x 1.65	21.30 x 1.00	23.00 x 1.50	26.90 x 1.60	19.05 x 1.20 [1]
25	1”	129	25.40 x 1.65	25.00 x 1.20	29.00 x 1.50	33.70 x 2.00	25.40 x 1.60
40	1 ½”	161	38.10 x 1.65	38.00 x 1.20	41.00 x 1.50	48.30 x 2.00	38.10 x 1.60
50	2”	192	50.80 x 1.65	51.00 x 1.20	53.00 x 1.50	60.30 x 2.00	50.80 x 1.60
65	2 ½”	218	63.50 x 1.65	63.50 x 1.60	70.00 x 2.00	76.10 x 2.00 [2]	63.50 x 1.60 [1]
80	3”	256	76.20 x 1.65	76.10 x 1.60	85.00 x 2.00	88.90 x 2.30	76.20 x 1.60 [1]

[1] 仅锻造

[2] 铸阀 76.10 x 2.30

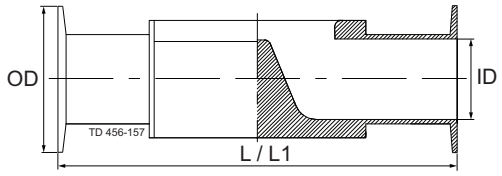

卡箍端：（mm）

接口尺寸		长度	长度	用于 ASME BPE 的 ASME BPE 卡箍		用于 ISO 2037 的 ISO 2852 卡箍		用于系列 A/DIN 的 DIN 32676 卡箍		用于系列 B/ISO 的 DIN 32676 卡箍		用于 BS 4825 的卡箍	
DN	英寸	L[3]	L1[2]	OD	ID	OD	ID	OD	ID	OD	ID	OD	ID
8	¼”	89	63.5	25.00	4.57	34.00	10.00	25.00	8.00[1]	25.0	10.3[1]		
10	⅜”	89	63.5	25.00	7.75	34.00	10.70	34.00	10.00[1]				
10	⅜”	108								25.0	14.0[1]		
15	½”	108	89	25.00	9.40	34.00	15.20	34.00	16.00[1]	50.5	18.1[1]	25.00	9.50
20	¾”	118	102	25.00	15.75	34.00	19.30	34.00	20.00[1]	50.5	23.7[1]	25.00	15.90
25	1”	127	114	50.50	22.10	50.50	22.60	50.50	26.00[1]	50.5	29.7[1]	50.50	22.20
32	11/4”	127						50.50	32.00[1]				
32	11/4”	159								64.0	38.4[1]		
40	1½”	159	140	50.50	34.80	50.50	35.60	50.50	38.00[1]	64.0	44.3[1]	50.50	34.90
50	2”	191	159	64.00	47.50	64.00	48.60	64.00	50.00[1]	77.5	56.3[1]	64.00	47.60
65	2½”	216	194	77.50	60.20	77.50	60.30	91.00	66.00[1]	91.0	72.1[1]	77.50	60.30 [1]
80	3”	254	222	91.00	72.90	91.00	72.90	106.00	81.00[1]	106.0	84.3[1]	91.00	73.00 [1]

[1] 仅限锻造

[2] ASME BPE 仅限锻造，短型版本符合 ASME BPE 尺寸表中关于卫生卡箍接头： 堰式隔膜阀

[3] 内置长度符合 EN 558-1，7 系列

可根据客户要求提供其他的尺寸和接口类型。

T 型阀阀体

构建T型阀阀体，将阀堰尽可能地贴近主管的内部轮廓线，从而使盲管段最短。T 型阀阀体可使用坯料或锻造材料制造。

T型阀阀体尺寸表-锻造材料

主管	阀	主管	阀体	ASME BPE				
		OD x t	OD x t	L-焊接	L-卡箍	B-焊接	B-卡箍	C
英寸	英寸	mm	mm	mm	mm	mm	mm	mm
1/4"	1/4"	ø6.35x0.89	ø6.35x0.89	89	63.5	52.5	39.75	2.5
3/8"	1/4"	ø9.53x0.89	ø6.35x0.89	89	63.5	54	41.25	3.5
1/2"	1/4"	ø12.7x1.65	ø6.35x0.89	110	89	55	42.25	2.8
3/4"	1/4"	ø19.05x1.65	ø6.35x0.89	119	102	58.5	45.75	6
1"	1/4"	ø25.4x1.65	ø6.35x0.89	129	114	62	49.25	9
1 1/2"	1/4"	ø38.1x1.65	ø6.35x0.89	161	140	64	51.25	15.5
2"	1/4"	ø50.8x1.65	ø6.35x0.89	192	159	68	55.25	20.5
2 1/2"	1/4"	ø63.5x1.65	ø6.35x0.89	218	194	75	62.25	23.5
3"	1/4"	ø76.2x1.65	ø6.35x0.89	256	222	76.5	63.75	30
3/8"	3/8"	ø9.53x0.89	ø9.53x0.89	89	63.5	54	41.25	3.5
1/2"	3/8"	ø12.7x1.65	ø9.53x0.89	110	89	55	42.25	2.8
3/4"	3/8"	ø19.05x1.65	ø9.53x0.89	119	102	58.5	45.75	6
1"	3/8"	ø25.4x1.65	ø9.53x0.89	129	114	62	49.25	9
1 1/2"	3/8"	ø38.1x1.65	ø9.53x0.89	161	140	64	51.25	15.5
2"	3/8"	ø50.8x1.65	ø9.53x0.89	192	159	68	55.25	20.5
2 1/2"	3/8"	ø63.5x1.65	ø9.53x0.89	218	194	75	62.25	23.5
3"	3/8"	ø76.2x1.65	ø9.53x0.89	256	222	76.5	63.75	30
1/2"	1/2"	ø12.7x1.65	ø12.7x1.65	110	89	66	65	4
3/4"	1/2"	ø19.05x1.65	ø12.7x1.65	119	102	70	69	5
1"	1/2"	ø25.4x1.65	ø12.7x1.65	129	114	74	73	8
1 1/2"	1/2"	ø38.1x1.65	ø12.7x1.65	161	140	82	81	13
2"	1/2"	ø50.8x1.65	ø12.7x1.65	192	159	89	88	16
2 1/2"	1/2"	ø63.5x1.65	ø12.7x1.65	218	194	90	89	23
3"	1/2"	ø76.2x1.65	ø12.7x1.65	256	222	92	91	29
3/4"	3/4"	ø19.05x1.65	ø19.05x1.65	119	102	76.5	76	1.5
1"	3/4"	ø25.4x1.65	ø19.05x1.65	129	114	79	78.5	3
1 1/2"	3/4"	ø38.1x1.65	ø19.05x1.65	161	140	87.5	87	9
2"	3/4"	ø50.8x1.65	ø19.05x1.65	192	159	94.5	94	12.5
2 1/2"	3/4"	ø63.5x1.65	ø19.05x1.65	218	194	98	97.5	18
3"	3/4"	ø76.2x1.65	ø19.05x1.65	256	222	100	99.5	24
1"	1"	ø25.4x1.65	ø25.4x1.65	129	114	90	89	8
1 1/2"	1"	ø38.1x1.65	ø25.4x1.65	161	140	96	95	8
2"	1"	ø50.8x1.65	ø25.4x1.65	192	159	103	102	12
2 1/2"	1"	ø63.5x1.65	ø25.4x1.65	218	194	110	109	15
3"	1"	ø76.2x1.65	ø25.4x1.65	256	222	114.5	113.5	20
1 1/2"	1 1/2"	ø38.1x1.65	ø38.1x1.65	161	140	120	119	11.5
2"	1 1/2"	ø50.8x1.65	ø38.1x1.65	192	159	125	124	13.5
2 1/2"	1 1/2"	ø63.5x1.65	ø38.1x1.65	218	194	125	124	16.5
3"	1 1/2"	ø76.2x1.65	ø38.1x1.65	256	222	130	129	26
2"	2"	ø50.8x1.65	ø50.8x1.65	192	159	145	144.5	13
2 1/2"	2"	ø63.5x1.65	ø50.8x1.65	218	194	145	144.5	8
3"	2"	ø76.2x1.65	ø50.8x1.65	256	222	154	153.5	13.5
2 1/2"	2 1/2"	ø63.5x1.65	ø63.5x1.65	218	194	158	157	7.5
3"	2 1/2"	ø76.2x1.65	ø63.5x1.65	256	222	176	175	17.5
3"	3"	ø76.2x1.65	ø76.2x1.65	256	222	196	195	20

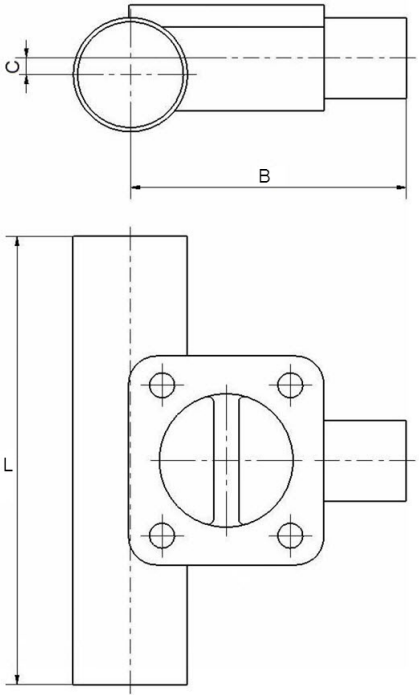

T型阀阀体尺寸表-锻造材料

主管 DN	阀 DN	主管 OD x t mm	阀体 OD x t mm	ISO 2037 L-焊接 mm	L-卡箍 mm	B-焊接 mm	B-卡箍 mm	C mm
15	15	ø17.2x1.	ø17.2x1.	110	108	69.5	68.5	6
20	15	ø21.3x1	ø17.2x1.	119	118	71.5	70.5	6
25	15	ø25.0x1.2	ø17.2x1.	129	127	74	73	8
40	15	ø38.0x1.2	ø17.2x1.	161	159	82	81	13
50	15	ø51.0x1.2	ø17.2x1.	192	191	89	88	16
59	15	ø63.5x1.6	ø17.2x1.	218	216	90	89	23
80	15	ø76.1x1.6	ø17.2x1.	256	254	92	91	29
20	20	ø21.3x1	ø21.3x1	119	118	78	77.5	2.5
25	20	ø25.0x1.2	ø21.3x1	129	127	79	78.5	3
40	20	ø38.0x1.2	ø21.3x1	161	159	87.5	87	9
50	20	ø51.0x1.2	ø21.3x1	192	191	94.5	94	12.5
59	20	ø63.5x1.6	ø21.3x1	218	216	98	97.5	18
80	20	ø76.1x1.6	ø21.3x1	256	254	100	99.5	24
25	25	ø25.0x1.2	ø25.0x1.2	129	127	90	89	8
40	25	ø38.0x1.2	ø25.0x1.2	161	159	96	95	8
50	25	ø51.0x1.2	ø25.0x1.2	192	191	103	102	12
59	25	ø63.5x1.6	ø25.0x1.2	218	216	110	109	15
80	25	ø76.1x1.6	ø25.0x1.2	256	254	114.5	113.5	20
40	40	ø38.0x1.2	ø38.0x1.2	161	159	120	119	11.5
50	40	ø51.0x1.2	ø38.0x1.2	192	191	125	124	13.5
59	40	ø63.5x1.6	ø38.0x1.2	218	216	125	124	16.5
80	40	ø76.1x1.6	ø38.0x1.2	256	254	130	129	26
50	50	ø51.0x1.2	ø51.0x1.2	192	191	145	144.5	13
59	50	ø63.5x1.6	ø51.0x1.2	218	216	145	144.5	8
80	50	ø76.1x1.6	ø51.0x1.2	256	254	154	153.5	13.5
59	59	ø63.5x1.6	ø63.5x1.6	218	216	158	157	7.5
80	59	ø76.1x1.6	ø63.5x1.6	256	254	176	175	17.5
80	80	ø76.1x1.6	ø76.1x1.6	256	254	196	195	20

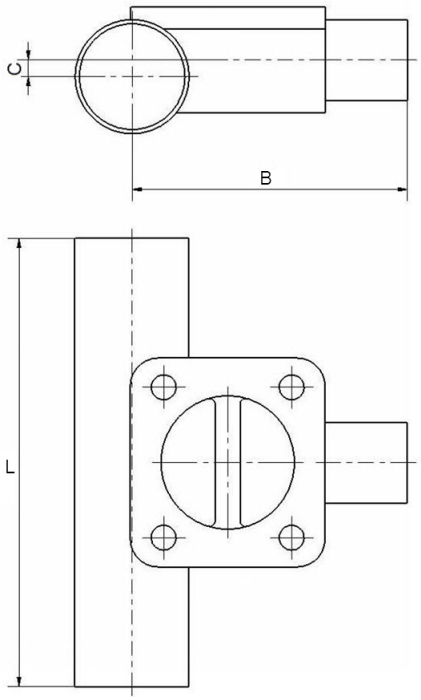

T型阀阀体尺寸表-锻造材料

主管 DN	阀 DN	主管 OD x t mm	阀体 OD x t mm	DIN 11850（系列 A） L-焊接 mm	L-卡箍 mm	B-焊接 mm	B-卡箍 mm	C mm
8	8	ø10.0x1.0	ø10.0x1.0	89	89	53.5	53.5	2
10	8	ø13.0x1.5	ø10.0x1.0	89	89	54.5	54.5	3
15	8	ø19.0x1.5	ø10.0x1.0	110	108	58	58	6
20	8	ø23.0x1.5	ø10.0x1.0	119	118	62	62	8
25	8	ø29.0x1.5	ø10.0x1.0	129	127	64	64	11
32	8	ø35.0x1.5	ø10.0x1.0	129	127	68	68	12
40	8	ø41.0x1.5	ø10.0x1.0	161	159	71	71	14
50	8	ø53.0x1.5	ø10.0x1.0	192	191	76.5	76.5	17
65	8	0ø70.0x2.	ø10.0x1.0	218	216	78	78	27
80	8	0ø85.0x2.	ø10.0x1.0	256	254	81	81	35
10	10	ø13.0x1.5	ø13.0x1.5	89	89	54.5	54.5	35
15	10	ø19.0x1.5	ø13.0x1.5	110	108	58	58	6
20	10	ø23.0x1.5	ø13.0x1.5	119	118	62	62	8
25	10	ø29.0x1.5	ø13.0x1.5	129	127	64	64	11
32	10	ø35.0x1.5	ø13.0x1.5	129	127	67	67	14
40	10	ø41.0x1.5	ø13.0x1.5	161	159	71	71	14
50	10	ø53.0x1.5	ø13.0x1.5	192	191	76.5	76.5	17
65	10	0ø70.0x2.	ø13.0x1.5	218	216	78	78	27
80	10	0ø85.0x2.	ø13.0x1.5	256	254	81	81	35
15	15	ø19.0x1.5	ø19.0x1.5	110	108	69	68	5
20	15	ø23.0x1.5	ø19.0x1.5	119	118	72	71	7
25	15	ø29.0x1.5	ø19.0x1.5	129	127	76	75	10
32	15	ø35.0x1.5	ø19.0x1.5	129	127	79	78	12
40	15	ø41.0x1.5	ø19.0x1.5	161	159	82	81	15
50	15	ø53.0x1.5	ø19.0x1.5	192	191	88	87	18
65	15	0ø70.0x2.	ø19.0x1.5	218	216	93	92	26
80	15	0ø85.0x2.	ø19.0x1.5	256	254	96.5	95.5	33.5
20	20	ø23.0x1.5	ø23.0x1.5	119	118	79.5	79	3.5
25	20	ø29.0x1.5	ø23.0x1.5	129	127	82	81.5	5
32	20	ø35.0x1.5	ø23.0x1.5	129	127	85	84.5	8
40	20	ø41.0x1.5	ø23.0x1.5	161	159	89	88.5	10.5
50	20	ø53.0x1.5	ø23.0x1.5	192	191	95.5	95	13.5
65	20	0ø70.0x2.	ø23.0x1.5	218	216	101	100.5	21
80	20	0ø85.0x2.	ø23.0x1.5	256	254	104.5	104	28.5
25	25	ø29.0x1.5	ø29.0x1.5	129	127	92	91	7
32	25	ø35.0x1.5	ø29.0x1.5	129	127	95	94	8
40	25	ø41.0x1.5	ø29.0x1.5	161	159	99	98	9
50	25	ø53.0x1.5	ø29.0x1.5	192	191	105	104	13
65	25	0ø70.0x2.	ø29.0x1.5	218	216	113	112	18
80	25	0ø85.0x2.	ø29.0x1.5	256	254	118.5	117.5	24.5
32	32	ø35.0x1.5	ø35.0x1.5	129	127	95	94	8
40	32	ø41.0x1.5	ø35.0x1.5	161	159	99	98	9
50	32	ø53.0x1.5	ø35.0x1.5	192	191	105	104	13
65	32	0ø70.0x2.	ø35.0x1.5	218	216	113	112	18
80	32	0ø85.0x2.	ø35.0x1.5	256	254	118.5	117.5	24.5
40	40	ø41.0x1.5	ø41.0x1.5	161	159	120	119	11.5
50	40	ø53.0x1.5	ø41.0x1.5	192	191	125	124	16
65	40	0ø70.0x2.	ø41.0x1.5	218	216	129.5	128.5	20
80	40	0ø85.0x2.	ø41.0x1.5	256	254	115.5	114.5	31
50	50	ø53.0x1.5	ø53.0x1.5	192	191	145	144.5	13
65	50	0ø70.0x2.	ø53.0x1.5	218	216	149	148.5	16
80	50	0ø85.0x2.	ø53.0x1.5	256	254	159	158.5	18
65	65	0ø70.0x2.	0ø70.0x2.	218	216	163	162	11
80	65	0ø85.0x2.	0ø70.0x2.	256	254	182	181	22
80	80	0ø85.0x2.	0ø85.0x2.	256	254	202	201	24

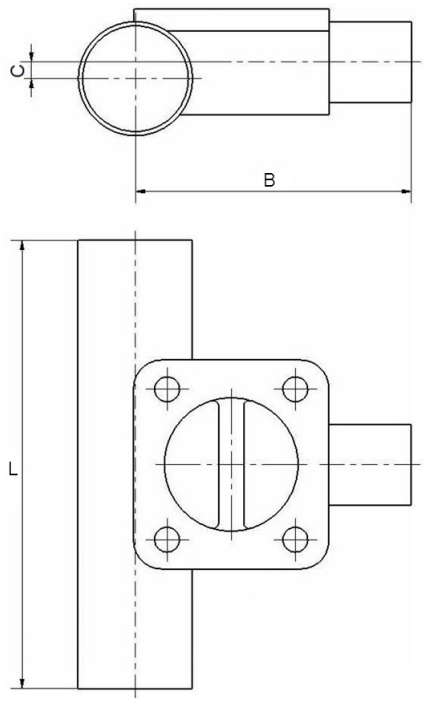

T型阀阀体尺寸表-锻造材料

主管	阀	主管	阀体	ISO 1127（系列 B）				
		OD x t	OD x t	L-焊接	L-卡箍	B-焊接	B-卡箍	C
DN	DN	mm	mm	mm	mm	mm	mm	mm
8	8	ø13.5x1.6	ø13.5x1.6	89	89	56	56	6
10	8	ø17.2x1.6	ø13.5x1.6	110	108	57.5	57.5	6
15	8	ø21.3x16	ø13.5x1.6	110	108	59	59	7
20	8	6ø26.9x1.	ø13.5x1.6	119	118	63.5	63.5	10
25	8	ø33.7x2.0	ø13.5x1.6	129	127	66.5	66.5	11.5
32	8	ø42.4x2.0	ø13.5x1.6	161	159	69.5	69.5	15
40	8	0ø48.3x2.	ø13.5x1.6	161	159	71	71	17
50	8	0ø60.3x2.	ø13.5x1.6	192	191	77	77	20.5
65	8	ø76.1x2.0	ø13.5x1.6	218	216	84	84	26
80	8	ø88.9x2.3	ø13.5x1.6	256	254	82.5	82.5	35
10	10	ø17.2x1.6	ø17.2x1.6	110	108	69	68	4
15	10	ø21.3x16	ø17.2x1.6	110	108	71	70	6
20	10	6ø26.9x1.	ø17.2x1.6	119	118	74	73	9
25	10	ø33.7x2.0	ø17.2x1.6	129	127	78	77	12
32	10	ø42.4x2.0	ø17.2x1.6	161	159	83	82	15
40	10	0ø48.3x2.	ø17.2x1.6	161	159	86	85	17
50	10	0ø60.3x2.	ø17.2x1.6	192	191	92	91	20
65	10	ø76.1x2.0	ø17.2x1.6	218	216	99	98	24
80	10	ø88.9x2.3	ø17.2x1.6	256	254	107	106	26
15	15	ø21.3x16	ø21.3x16	110	108	71	70	6
20	15	6ø26.9x1.	ø21.3x16	119	118	74	73	9
25	15	ø33.7x2.0	ø21.3x16	129	127	78	77	12
32	15	ø42.4x2.0	ø21.3x16	161	159	83	82	15
40	15	0ø48.3x2.	ø21.3x16	161	159	86	85	17
50	15	0ø60.3x2.	ø21.3x16	192	191	92	91	20
65	15	ø76.1x2.0	ø21.3x16	218	216	99	98	24
80	15	ø88.9x2.3	ø21.3x16	256	254	107	106	26
20	20	6ø26.9x1.	6ø26.9x1.	119	118	86	85.5	4
25	20	ø33.7x2.0	6ø26.9x1.	129	127	90	89.5	7
32	20	ø42.4x2.0	6ø26.9x1.	161	159	95	94.5	10
40	20	0ø48.3x2.	6ø26.9x1.	161	159	99	98.5	11.5
50	20	0ø60.3x2.	6ø26.9x1.	192	191	103	102.5	16
65	20	ø76.1x2.0	6ø26.9x1.	218	216	109	108.5	22
80	20	ø88.9x2.3	6ø26.9x1.	256	254	119	118.5	29
25	25	ø33.7x2.0	ø33.7x2.0	129	127	93	92	6
32	25	ø42.4x2.0	ø33.7x2.0	161	159	96	95	10
40	25	0ø48.3x2.	ø33.7x2.0	161	159	100	99	12
50	25	0ø60.3x2.	ø33.7x2.0	192	191	107	106	15
65	25	ø76.1x2.0	ø33.7x2.0	218	216	114	113	23.5
80	25	ø88.9x2.3	ø33.7x2.0	256	254	120	119	26
32	32	ø42.4x2.0	ø42.4x2.0	161	159	115	不适用	5
40	32	0ø48.3x2.	ø42.4x2.1	161	159	120	119	11.5
50	32	0ø60.3x2.	ø42.4x2.2	192	191	125	124	16.5
65	32	ø76.1x2.0	ø42.4x2.3	218	216	135	134	17.5
80	32	ø88.9x2.3	ø42.4x2.4	256	254	143	142	21
40	40	0ø48.3x2.	0ø48.3x2.	161	159	120	119	11.5
50	40	0ø60.3x2.	0ø48.3x2.	192	191	125	124	16.5
65	40	ø76.1x2.0	0ø48.3x2.	218	216	135	134	17.5
80	40	ø88.9x2.3	0ø48.3x2.	256	254	143	142	21
50	50	0ø60.3x2.	0ø60.3x2.	192	191	147	146.5	8
65	50	ø76.1x2.0	0ø60.3x2.	218	216	156	155.5	12
80	50	ø88.9x2.3	0ø60.3x2.	256	254	164	163.5	13
65	65	ø76.1x2.0	ø76.1x2.0	218	216	170	169	14
80	65	ø88.9x2.3	ø76.1x2.0	256	254	178	177	20
80	80	ø88.9x2.3	ø88.9x2.3	256	254	206	205	26

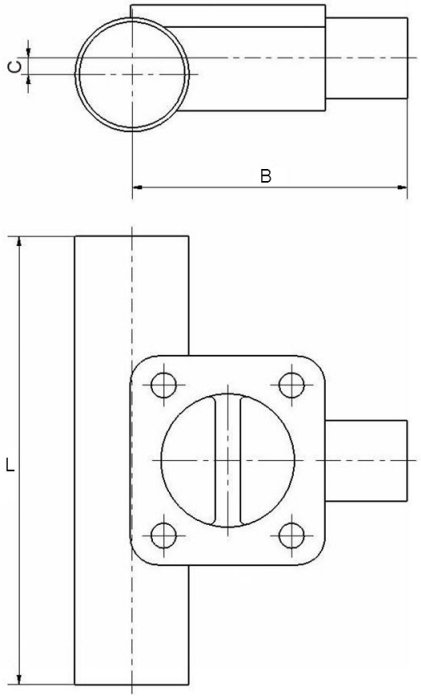

T型阀阀体尺寸表-锻造材料

主管 DN	阀 DN	主管 OD x t mm	阀体 OD x t mm	BS 4825 L-焊接 mm	BS 4825 L-卡箍 mm	BS 4825 B-焊接 mm	BS 4825 B-卡箍 mm	C mm
15	15	ø12.70x1.2	ø12.70x1.2	110	108	66	65	4
20	15	ø19.05x1.2	ø12.70x1.2	119	118	70	69	5
25	15	ø25.40x1.6	ø12.70x1.2	129	127	74	73	8
40	15	ø38.1x1.60	ø12.70x1.2	161	159	82	81	13
50	15	ø50.8x1.60	ø12.70x1.2	192	191	89	88	16
65	15	ø63.5x1.60	ø12.70x1.2	218	216	90	89	23
80	15	ø76.2x1.60	ø12.70x1.2	256	254	92	91	29
20	20	ø19.05x1.2	ø19.05x1.2	119	118	76.5	76	1.5
25	20	ø25.40x1.60	ø19.05x1.2	129	127	79	78.5	3
40	20	ø38.1x1.60	ø19.05x1.2	161	159	87.5	87	9
50	20	ø50.8x1.60	ø19.05x1.2	192	191	94.5	94	12.5
65	20	ø63.5x1.60	ø19.05x1.2	218	216	98	97.5	18
80	20	ø76.2x1.60	ø19.05x1.2	256	254	100	99.5	24
25	25	ø25.40x1.60	ø25.40x1.60	129	127	90	89	8
40	25	ø38.1x1.60	ø25.40x1.60	161	159	96	95	8
50	25	ø50.8x1.60	ø25.40x1.60	192	191	103	102	12
65	25	ø63.5x1.60	ø25.40x1.60	218	216	110	109	15
80	25	ø76.2x1.60	ø25.40x1.60	256	254	114.5	113.5	20
40	40	ø38.1x1.60	ø38.1x1.60	161	159	120	119	11.5
50	40	ø50.8x1.60	ø38.1x1.60	192	191	125	124	13.5
65	40	ø63.5x1.60	ø38.1x1.60	218	216	125	124	16.5
80	40	ø76.2x1.60	ø38.1x1.60	256	254	130	129	26
50	50	ø50.8x1.60	ø50.8x1.60	192	191	145	144.5	13
65	50	ø63.5x1.60	ø50.8x1.60	218	216	145	144.5	8
80	50	ø76.2x1.60	ø50.8x1.60	256	254	154	153.5	13.5
65	65	ø63.5x1.60	ø63.5x1.60	218	216	158	157	7.5
80	65	ø76.2x1.60	ø63.5x1.60	256	254	176	175	17.5
80	80	ø76.2x1.60	ø76.2x1.60	256	254	196	195	20

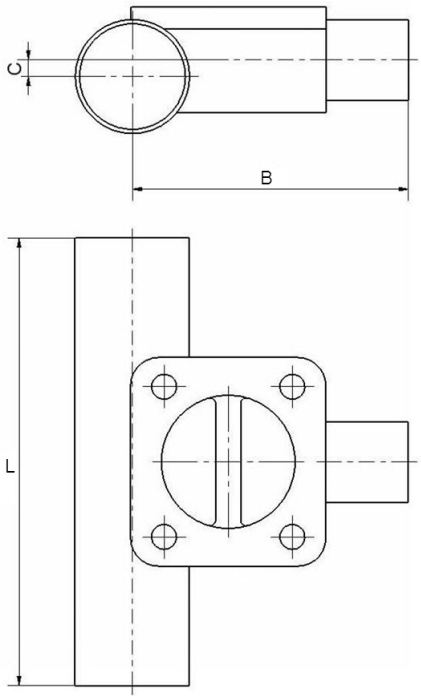

T 型阀阀体

T 型阀的堰尽可能地贴近主管的内部轮廓线，因而基本上不存在滞留区域。 T 型阀可使用坯料或锻造材料制造。

T型阀阀体的尺寸表 - ASME

主管 DN	阀 DN	主管 OD x t mm	阀 OD1 x t mm	B-焊接 mm	B-卡箍 mm	C mm	L-焊接 mm	L-卡箍 mm
8	8	ø6.35x0.89	ø6.35x0.89	36.8	49.5	1.8	57.0	82.4
10	8	ø9.53x0.89	ø6.35x0.89	38.7	51.4	4.7	57.0	82.4
15	8	ø12.7x1.65	ø6.35x0.89	39.6	52.3	5.8	81.0	106.4
20	8	ø19.05x1.65	ø6.35x0.89	44.3	57.0	8.5	81.0	106.4
25	8	ø25.4x1.65	ø6.35x0.89	48.4	61.1	9.8	81.0	106.4
40	8	ø38.1x1.65	ø6.35x0.89	55.4	68.1	13.0	81.0	106.4
50	8	ø50.8x1.65	ø6.35x0.89	59.6	72.3	19.4	81.0	106.4
65	8	ø63.5x1.65	ø6.35x0.89	66.4	79.1	25.8	81.0	106.4
80	8	ø76.2x1.65	ø6.35x0.89	73.0	85.7	32.1	81.0	106.4
10	10	ø9.53x0.89	ø9.53x0.89	38.7	51.4	4.7	57.0	82.4
15	10	ø12.7x1.65	ø9.53x0.89	39.6	52.3	5.8	81.0	106.4
20	10	ø19.05x1.65	ø9.53x0.89	44.3	57.0	8.5	81.0	106.4
25	10	ø25.4x1.65	ø9.53x0.89	48.4	61.1	9.8	81.0	106.4
40	10	ø38.1x1.65	ø9.53x0.89	55.4	68.1	13.0	81.0	106.4
50	10	ø50.8x1.65	ø9.53x0.89	59.6	72.3	19.4	81.0	106.4
65	10	ø63.5x1.65	ø9.53x0.89	66.4	79.1	25.8	81.0	106.4
80	10	ø76.2x1.65	ø9.53x0.89	73.0	85.7	32.1	81.0	106.4
15	15	ø12.7x1.65	ø12.7x1.65	57.7	70.4	3.6	95.0	120.4
20	15	ø19.05x1.65	ø12.7x1.65	58.6	71.3	8.0	95.0	120.4
25	15	ø25.4x1.65	ø12.7x1.65	62.0	74.7	11.3	95.0	120.4
40	15	ø38.1x1.65	ø12.7x1.65	68.6	81.3	17.0	95.0	120.4
50	15	ø50.8x1.65	ø12.7x1.65	75.2	87.9	20.6	95.0	120.4
65	15	ø63.5x1.65	ø12.7x1.65	81.8	94.5	24.8	95.0	120.4
80	15	ø76.2x1.65	ø12.7x1.65	88.3	101.0	29.1	95.0	120.4
20	20	ø19.05x1.65	ø19.05x1.65	64.9	77.6	1.0	109.0	134.4
25	20	ø25.4x1.65	ø19.05x1.65	68.4	81.1	6.3	109.0	134.4
40	20	ø38.1x1.65	ø19.05x1.65	75.1	87.8	13.0	109.0	134.4
50	20	ø50.8x1.65	ø19.05x1.65	83.4	96.1	18.4	109.0	134.4
65	20	ø63.5x1.65	ø19.05x1.65	89.9	102.6	22.1	109.0	134.4
80	20	ø76.2x1.65	ø19.05x1.65	96.5	109.2	25.8	109.0	134.4
25	25	ø25.4x1.65	ø25.4x1.65	72.9	85.6	4.3	117.0	142.4
40	25	ø38.1x1.65	ø25.4x1.65	79.6	92.3	12.4	117.0	142.4
50	25	ø50.8x1.65	ø25.4x1.65	83.5	96.2	18.1	117.0	142.4
65	25	ø63.5x1.65	ø25.4x1.65	93.9	106.6	22.3	117.0	142.4
80	25	ø76.2x1.65	ø25.4x1.65	99.4	112.1	25.9	117.0	142.4
40	40	ø38.1x1.65	ø38.1x1.65	88.9	101.6	2.4	143.0	168.4
50	40	ø50.8x1.65	ø38.1x1.65	95.8	108.5	11.3	143.0	168.4
65	40	ø63.5x1.65	ø38.1x1.65	102.4	115.1	17.5	143.0	168.4
80	40	ø76.2x1.65	ø38.1x1.65	109.1	121.8	22.6	143.0	168.4
50	50	ø50.8x1.65	ø50.8x1.65	111.5	124.2	4.6	170.0	195.4
65	50	ø63.5x1.65	ø50.8x1.65	111.8	124.5	12.8	170.0	195.4
80	50	ø76.2x1.65	ø50.8x1.65	118.4	131.1	18.9	170.0	195.4
65	65	ø63.5x1.65	ø63.5x1.65	127.7	140.4	5.2	190.0	215.4
80	65	ø76.2x1.65	ø63.5x1.65	134.5	147.2	12.9	190.0	215.4
80	80	ø76.2x1.65	ø76.2x1.65	152.1	164.8	9.9	233.0	258.4

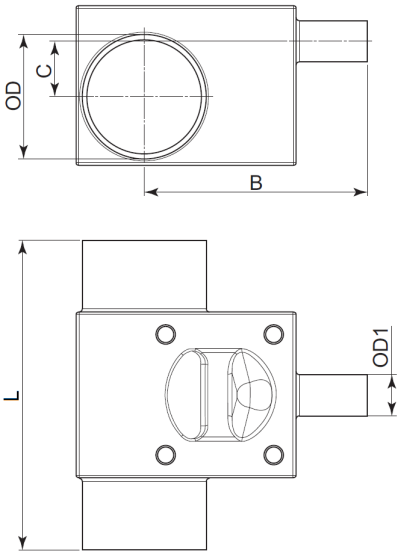

储罐出口阀阀体：
具有最短盲管段和完全排水能力的紧凑型储罐出口阀
储罐出口阀可使用毛坯或锻造材料制造。

储罐出口阀阀体的尺寸表-毛坯

DN	ØA (mm)	B (mm)	R
1DN15（/"）2	90	5.4	144°
3DN20（/"）4	100	5.4	144°
1DN25（/"）	120	5.4	144°
DN40（1/2"）1	150	5.4	144°
2DN50（/"）	180	5.4	144°
DN65（1/2"）2	200	5.4	144°
3DN80（/"）	250	5.4	144°

尺寸见两通阀。OD

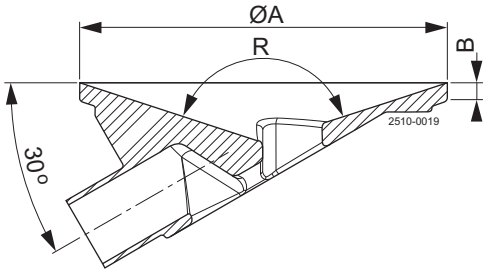

储罐出口阀阀体的尺寸表-锻造材料

DN	øA (mm)	B (mm)	R (mm)
15（1/2”）	90	6	500
20（¾”）	100	6	600
25（1”）	120	6	750
40（1 1/2”）	150	6	900
50（2”）	180	6	1000
65（2 1/2”）	200	8	1100
80（3”）	225	8	1200

尺寸见两通阀。OD

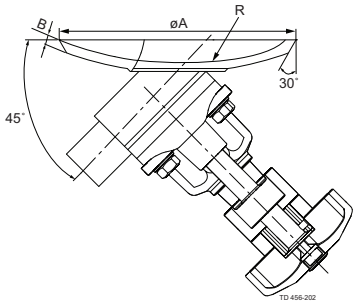

可根据客户要求提供其他尺寸的产品

串联阀阀体：
有多种角度和位置的串联阀可供选择，用于抽样或凝汽。 串联阀阀体可使用锻造材料。.

串联阀阀体配置
为了配置串联阀，通过结合其中一个字母与其中一个数字，选择两个阀体的位置和角度，概述如下。

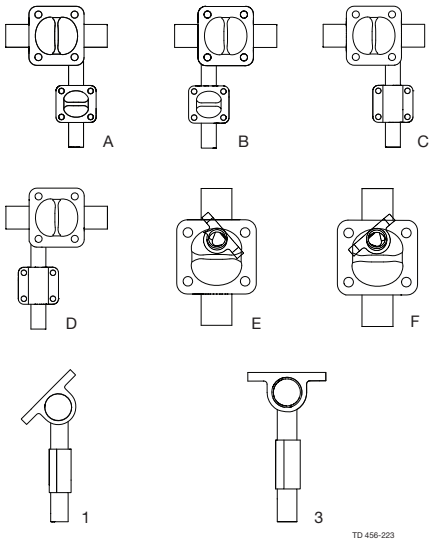

多口阀阀体：
多口阀可节约大量的空间和时间，可作为阀组的替代品，将死区体积减至最小。 阿法拉伐可同时为简单的流程和复杂的流程提供自定义的解决方案。

更多详细信息，请联系阿法拉伐。

此处包含的信息在发布时是正确的，但是可能有所变化，恕不提前通知。
ALFA LAVAL 是 Alfa Laval Corporate AB 拥有的注册商标。

ESE01735zh 1410

© Alfa Laval

如何联系 Alfa Laval
所有国家（或地区）的详细联系信息
会在我们的网站上持续更新。
请访问 www.alfalaval.com
直接访问相关信息。