喷射清洗快速高效

Toftejorg MultiJet 65 旋转喷头（4个喷嘴）

应用

Toftejorg MultiJet 65 旋转喷头可按照确定的时间间隔进行指定的360° 喷射清洗。 它是一种自动化设备，这种方式可保证清洗储罐的质量达到要求。 3,000 至7,000 m3之间的存储罐和运输罐。3. 用于油轮、石油化工以及石油加工行业。 MultiJet 65广泛用于成品油船。

工作原理

洗涤液流使喷嘴绕竖直和水平轴连续旋转。 在第一个周期中，喷嘴在储罐表面进行的清洗型式很粗糙。 后续周期逐渐使清洗型式的作业强度更高，直至在第 8 个周期后达到完全清洗型式为止。

技术数据

润滑剂： . . . . . 通过清洗液自润滑
最大射程： . . . . . 9 – 26 m
射程： . . . . . 5 – 14 m

压力

工作压力： . . . . . 5-12 bar
推荐压力： . . . . . 5-10 bar
处理能力： . . . . . 38 – 83 m^3/小时
安装 . . . . . 2 ½” BSP/NPT
所需最小通道 . . . . . 请参见尺寸说明图

清洗型式

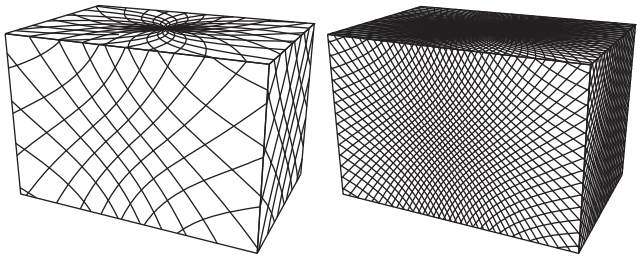

第一个周期　　完全清洗型式

上面的图说明可在圆柱形水平容器上进行的清洗型式。 第一个周期和完全清洗型式之间的区别表现在其他周期可用于提高清洗强度。

物理数据

材料

1,4401、1.4404（316L）PTFE、PVDF、碳。

表面光洁度： . . . . . 表面不加工

温度

最高工作温度： . . . . . 95° C
最高环境温度： . . . . . 40° C

重量： . . . . . 13.6 kg

证书

2.1

流速 喷嘴 mm

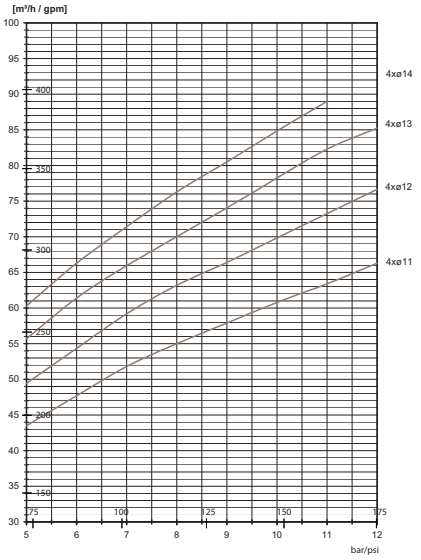

入口压力

最大射程 喷嘴 mm

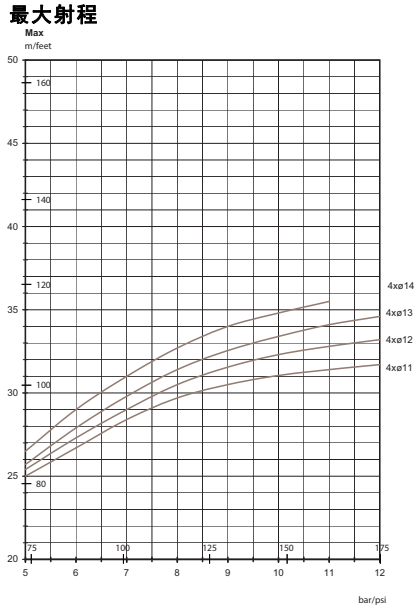

入口压力

A： 湿润 - B： 喷射清洗

流量

清洗时间，完整型式 喷嘴 mm

最小 RPM 机体最小

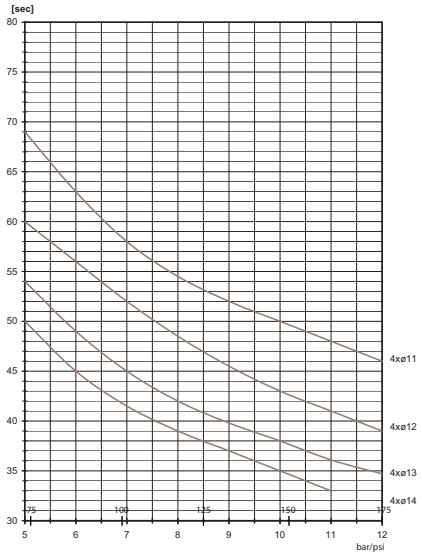

入口压力

尺寸（mm/英寸）

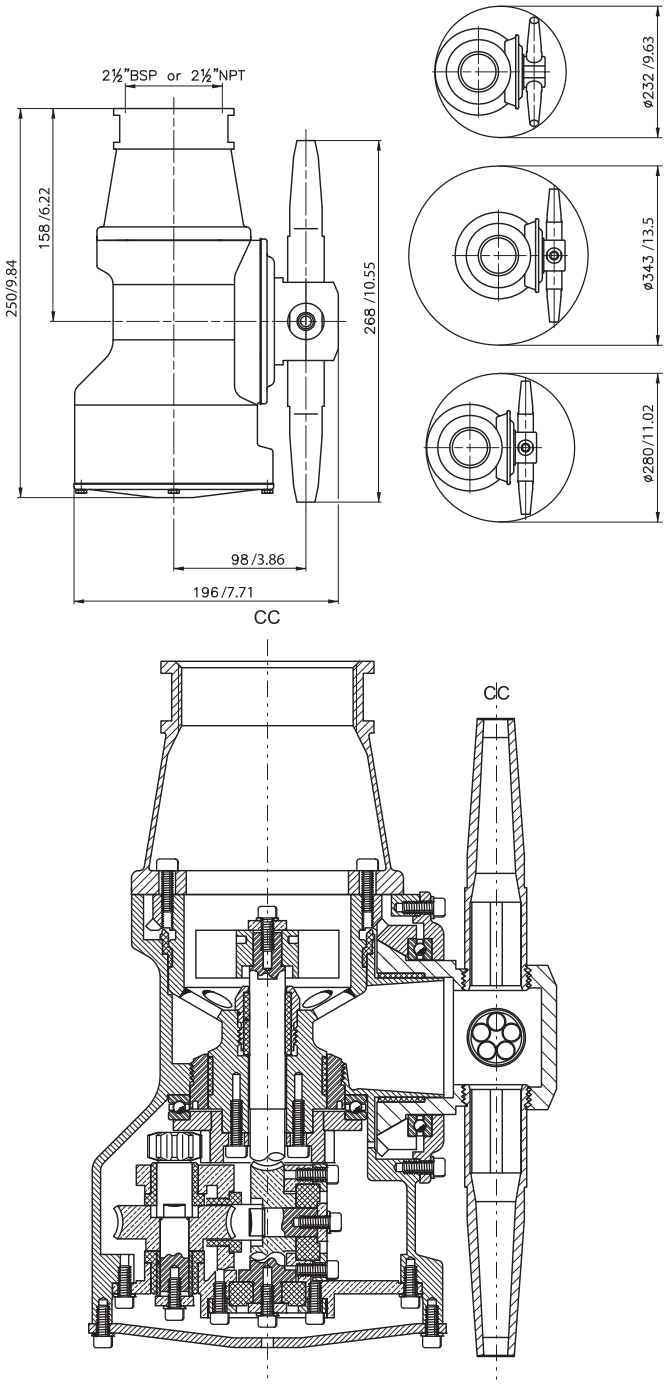

订购

请说明喷嘴尺寸、进口/导管配置和接口，并确定它们适合您使用。

此处包含的信息在发布时是正确的，但是可能有所变化，恕不提前通知。
ALFA LAVAL 是 Alfa Laval Corporate AB 拥有的注册商标。

ESE02820zh 1408

© Alfa Laval

如何联系 Alfa Laval
所有国家（或地区）的详细联系信息
会在我们的网站上持续更新。
请访问 www.alfalaval.com
直接访问相关信息。